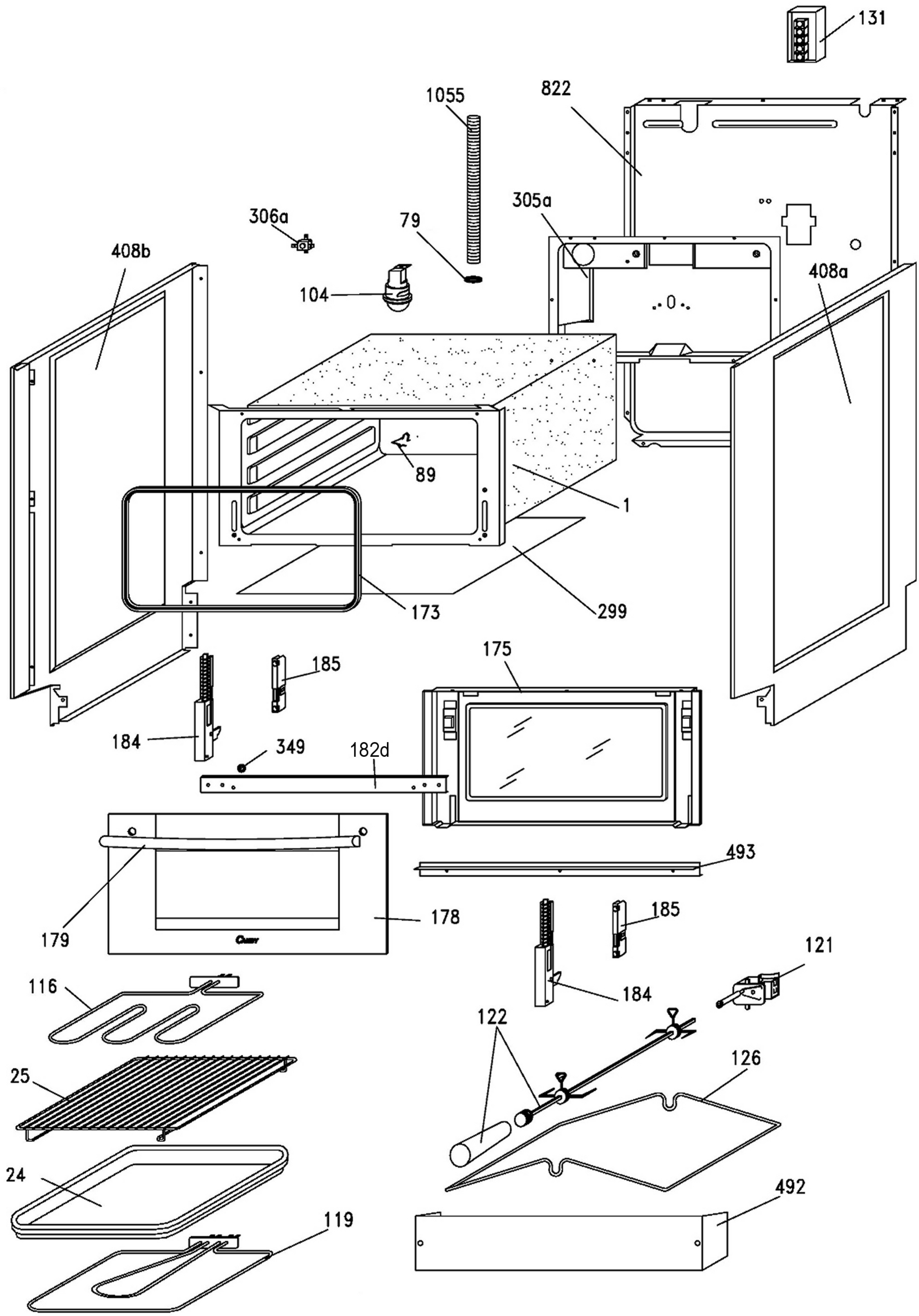
131
822
1055
305a
306a
79
408b
408a
104
89
1
173
299
175
185
184
349
182d
493
179
178
185
121
184
116
122
126
25
24
492
119